Infällbara handtag

stål eller rostfritt stål

HANDTAG
- Förkromad stål **CR**
- AISI 303 rostfritt stål **NI**

Matt blästrad yta

FÄSTPLATTA

Polyamidbaserad (PA) teknopolymer
- Arbetstemperatur upp till 100 °C
- Svart, matt yta.

TÄCKLOCK

Polyamidbaserad (PA) teknopolymer
- Arbetstemperatur upp till 100 °C
- Gråsvart, matt yta.

INFORMATION

GN 425.5 infällbara handtag används när handtaget inte får sticka ut, eller endast får sticka ut till viss del.
Handtaget hålls i låst läge av ett fjäderbelastad tryckstift.
Den statiska belastning som anges i tabellen är ett ungefärligt värde. Om värdet överskrids kan det leda till permanent deformation eller brott på fästplattan av teknopolymer. Alternativt kan det infällbara handtaget GN 425.2 användas.



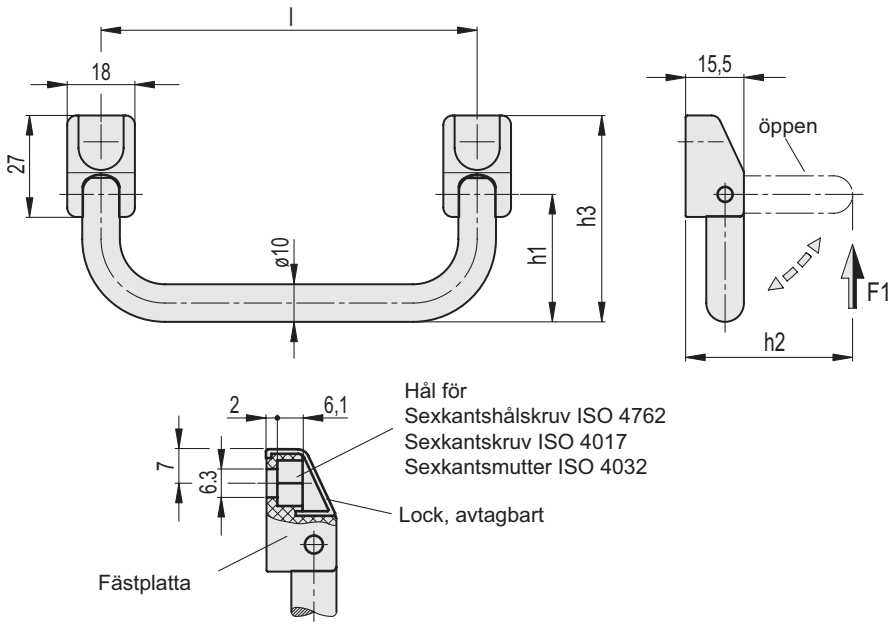

GN 425.5-CR

Kod	Benämning	Bredd l	h1	h2	h3	Statisk belastning F1 [N]	⚖
GN.39241	GN 425.5-100-CR	100	34	44.5	55	500	106
GN.39244	GN 425.5-120-CR	120	34	44.5	55	500	118
GN.39247	GN 425.5-180-CR	180	34	44.5	55	500	163

GN 425.5-NI

Kod	Benämning	Bredd l	h1	h2	h3	Statisk belastning F1 [N]	⚖
GN.39242	GN 425.5-100-NI	100	34	44.5	55	500	106
GN.39245	GN 425.5-120-NI	120	34	44.5	55	500	118
GN.39248	GN 425.5-180-NI	180	34	44.5	55	500	163

4/2026

Alla design rättigheter förbehållna i enlighet med lagen. Ange alltid källan vid reproduktion av våra ritningar.